AEG 18 W

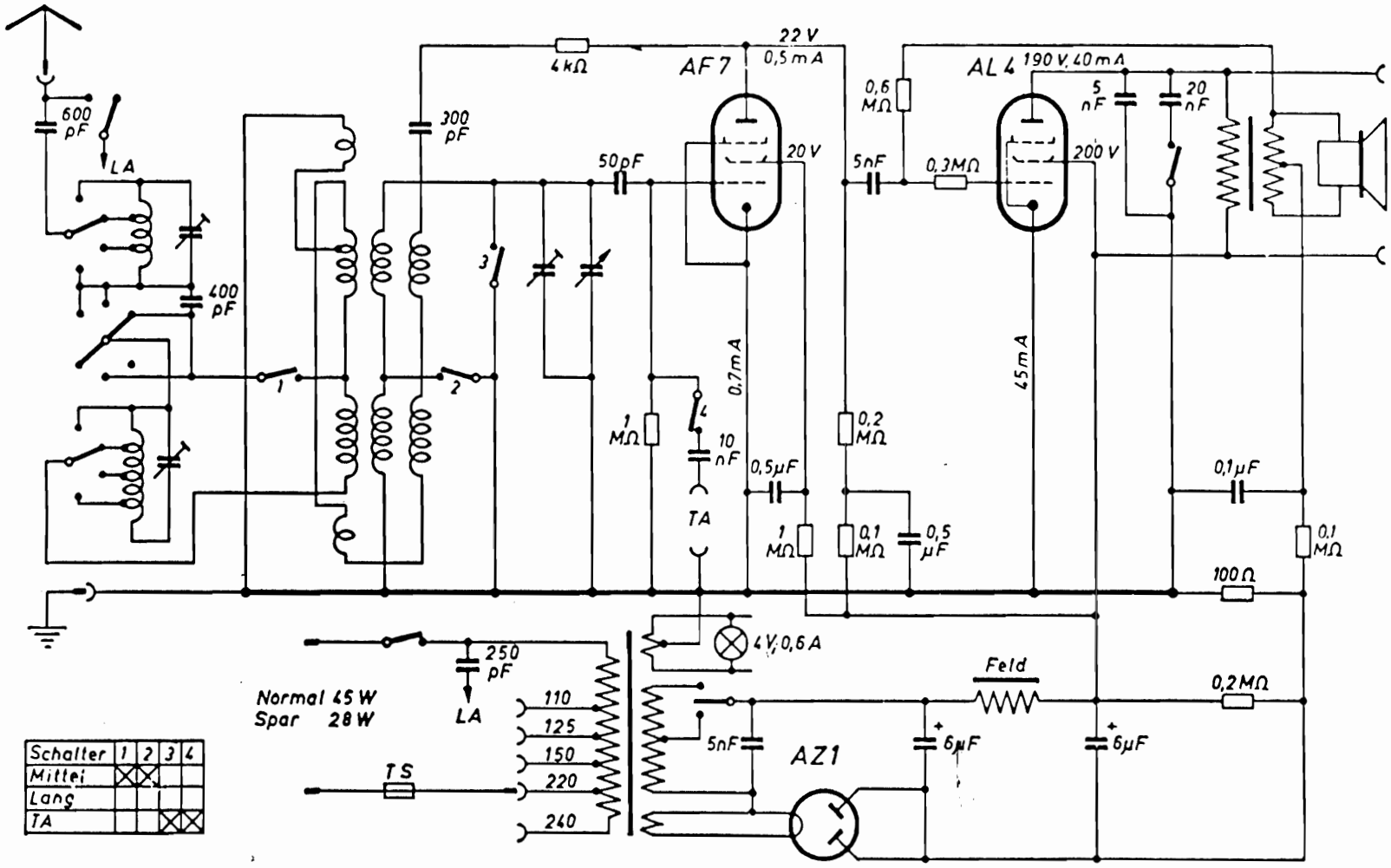
600 pF
LA
400 pF
300 pF
4 kΩ
AF7
22 V
0,5 mA
20 V
50 pF
1 MΩ
10 nF
TA
0,7 mA
0,5 µF
1 MΩ
0,2 MΩ
0,1 MΩ
0,5 µF
5 nF
0,6 MΩ
0,3 MΩ
AL 4
190 V, 40 mA
200 V
45 mA
5 nF
20 nF
0,1 µF
0,1 MΩ
100 Ω
0,2 MΩ
4 V, 0,6 A
Feld
6 µF
6 µF
5 nF
AZ1
250 pF
LA
Normal 45 W
Spar 28 W
TS
110
125
150
220
240
Schalter 1 2 3 4
Mittel
Lang
TA